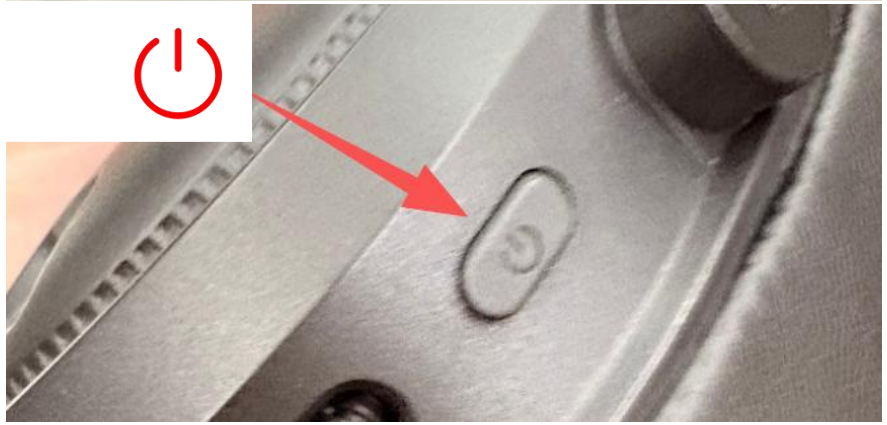

开机⏻

收到耳机后长按电源键3秒开机

开机后，耳机电源指示灯会亮起

未连接状态下耳机指示灯蓝红灯交替闪或者绿红灯交替闪 如 灯不亮请连接电源充电

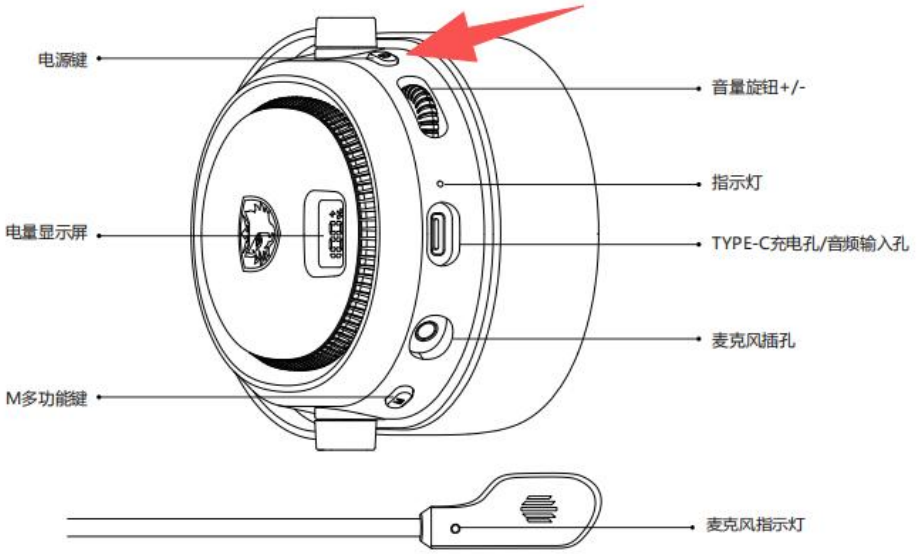

未连接状态时蓝灯\红灯交替闪烁

未连接状态时绿灯\红灯交替闪烁

灯光含义：

绿灯 代表 2.4G模式

蓝灯 代表 蓝牙模式

绿灯红灯交替闪或者蓝灯红灯

代表设备未连接

绿灯长亮代表2.4G连接成功

蓝灯长亮代表蓝牙连接成功

切换模式

开机后长按M键可切换蓝牙/2.4G模式

耳机会伴随切换模式进行语音播报，或者通过灯光的颜色判断当前模式：

绿灯红灯交替闪（2.4G模式未连接）

蓝灯红灯交替闪（蓝牙模式未连接）

M键功能：

单击开关麦克风

长按切换模式

⏻ 键功能：

关机状态下长按3秒开机

开机状态下长按3秒关机

双击显示当前电量

2.4G 接收器

将USB接收器拔开
即可得到Type C接口

未连接状态时绿灯红灯交替闪烁

2.4G模式耳机与手机连接教程

1.先将耳机通过长按M键切换到2.4G模式

(绿灯/红灯闪烁)

2.将Type C接口接收器 插入手机。

(与手机连接)

3.等待几秒观察耳机与接收器灯光效果是否为绿灯长亮

(连接成功绿灯长亮)

2.4G耳机与电脑连接教程

1.先将耳机通过长按M键切换到2.4G模式（绿灯/红灯闪烁）

2.将USB接收器插入电脑。（与电脑连接）小提示：尽量插主板直出 USB

3.等待几秒观察耳机与接收器灯光效果是否为绿灯长亮（连接成功绿灯长亮）

成功与电脑连接后若无法播放声音请点击桌面左下角小喇叭

在声音输出中选中

【SADES SA-812 PRO AUDIO】

即可完成与电脑的2.4G连接

请确认耳机的音量滚轮是否处于打开状态

未连接时状态蓝灯红灯交替闪烁

蓝牙与手机连接

1.长按“M键”将耳机切换到蓝牙模式，未连接时为蓝灯红灯交替闪烁。

2.将手机的蓝牙打开，搜索设备。

3.手机蓝牙会搜索出命为【SADES SA-812 PRO】的设备，点击选中进行连接。

4.连接后蓝牙会显示已连接，连接成功耳机的蓝灯光长亮。

蓝牙与电脑连接

1.将耳机切换到蓝牙模式，未连接时为蓝灯红灯闪烁。

2.将带有蓝牙功能的电脑，打开蓝牙功能

3.电脑蓝牙会搜索出命为【SADES SA-812PRO】的设备，点击选中进行连接。

4.连接后蓝牙会显示已连接，连接成功后耳机的蓝灯长亮。

连接成功后，耳机灯光会处于蓝灯长亮，此时完成蓝牙的连接配对。

耳机麦克风的开关

1.单击M键开启或关闭麦克风

2.如单击后麦克风灯光无反应，请确认自己的麦克风是否插紧，建议重新插拔检测。

麦克风开启状态

麦克风关闭状态

耳机麦克风电脑端输入的设置

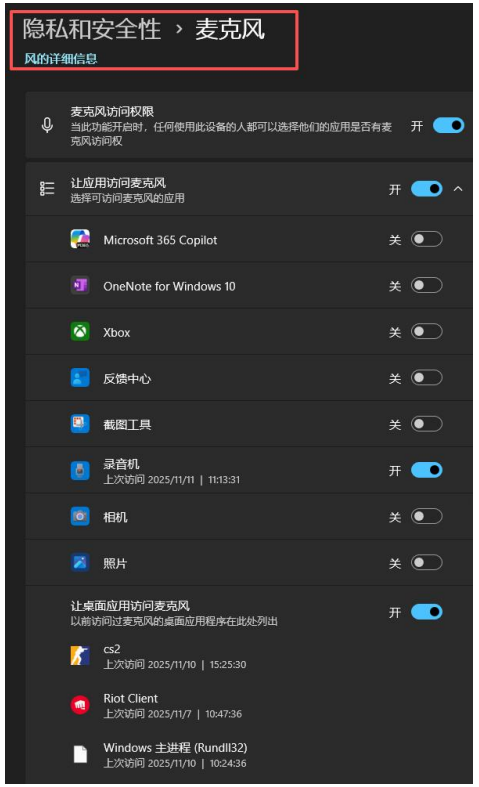

1.确认麦克风已开启。

2.确认与设备完成连接。

3.进入系统设置-声音-输入设备。

4.选中【SADES SA-812PRO】

5.完成连接后请确认麦克风的授权是否开启。

如在软件中使用麦克风没声音请检查一下软件设置中输入设备是否已选中【SADES SA-812PRO】